CODIGO	A		B	C		SECCION DEL CONDUCTOR [MM²]	OBSERVACIONES
	BANDA	SUELTA		BANDA	SUELTA		
11052xx206 (52.206)	19.8	19.5	18.2	29.2	28.3	0.75 / 1.50	
11052xx207 (52.207)	23.0	22.7	21.4	32.4	31.5	0.75 / 1.50	

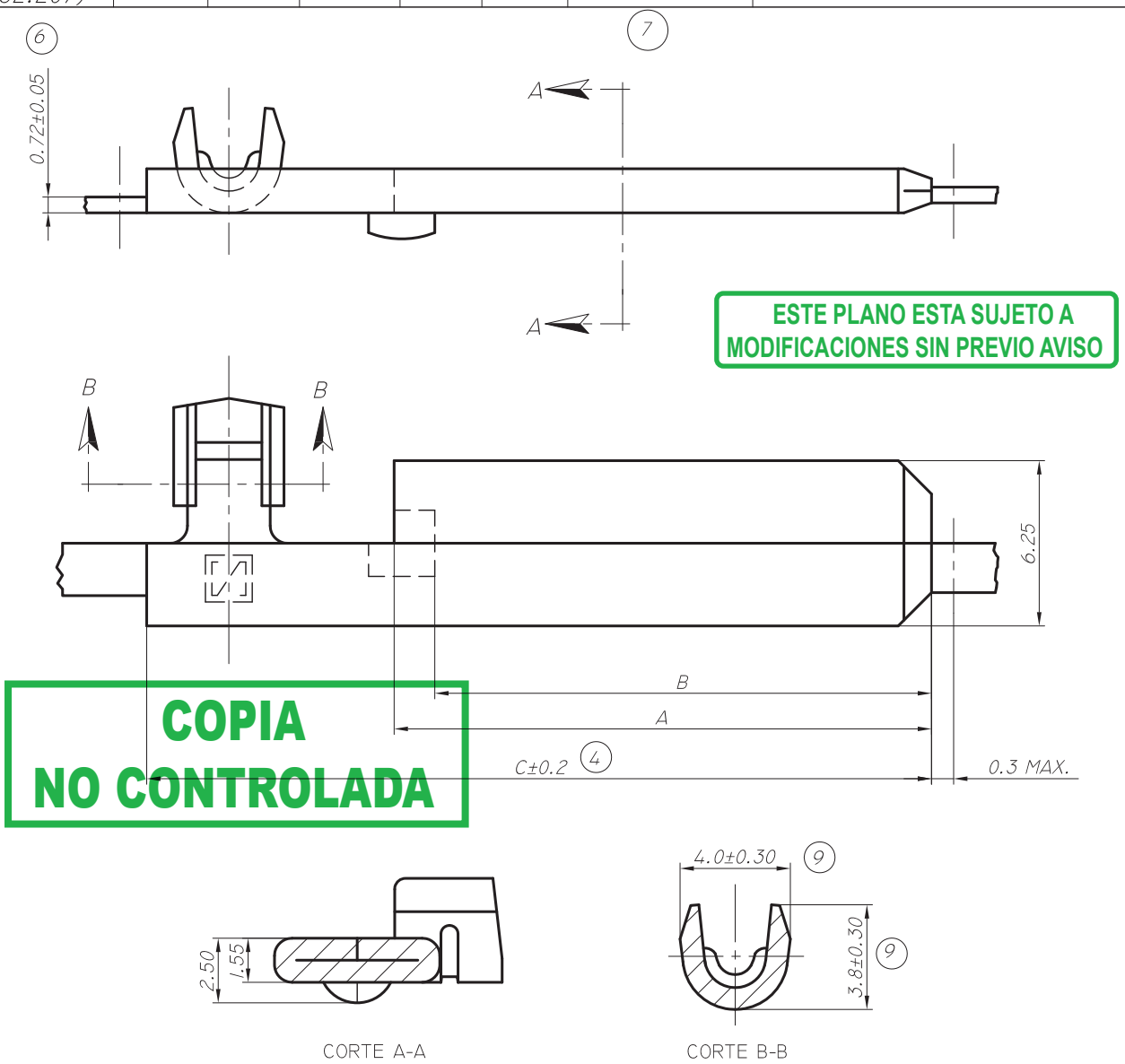

ESTE PLANO ESTA SUJETO A MODIFICACIONES SIN PREVIO AVISO

COPIA NO CONTROLADA

FECHA	N°	MODIFICACIONES	DIBUJO	REVISO	APROBO
14.06.05	9	PARA COTA 4.0 TOLERANCIA ERA ± 0.2 Y PARA COTA 3.8 TOL. ERA ± 0.15.			
16.01.04	8	SE ACTUALIZAN TOLERANCIAS.	L.L.	O.A.C.	GARCIA
05.08.03	7	SE AGREGA SECCION DEL CONDUCTOR.	L.L.	O.A.C.	GARCIA
10.03.00	6	ERA 0.73 ± 0.015.	L.M.	O.A.C.	GARCIA
16.12.99	5	SE AGREGA HOJA N°3.	P.S.	O.A.C.	GARCIA
15.10.99	4	SE AGREGA TOL. ± 0.2; DIMENSIONES "A" Y "C" "SUELTA" Y DIMENSION "E". 19.8 ERA 19.5; 21.4 ERA 21.7; 29.2 ERA 29; 32.4 ERA 32.2	P.S.	O.A.C.	GARCIA

INDUSTRIAS ZETA S.R.L.

TOLERANCIA NO ACOTADA:
LINEAL: ±0.15
ANGULAR: ± 1° 30'

MATERIAL: LATON

CODIGO MAS: /E = TERMINACION ESTAÑADA
/N = TERMINACION NIQUELADA
/P = TERMINACION PLATEADA
/S = PIEZA SUELTA

ESCALA: 4:1

HOJA: 1 DE 3

DIBUJO	REVISO	APROBO
P.S.	O.A.C.	GARCIA
15.10.99	15.10.99	15.10.99

DENOMINACION: MACHO PLANO DE PARED A 90° (10A)

PLANO PARA CLIENTE N°: 52000